KCP-12

稱重傳感器
LOAD CELL

材質：不銹鋼
Material：Stainless Steel

KCP—12型柱式稱重傳感器爲全密封雙模片結構，抗側向力好，采用亞弧焊接，防水防塵能力達IP68等級要求，承載方式爲壓式，動態響應快，過載能力强，體積小，高度低，安裝容易，使用方便，可用于制造電子汽車衡、動態軌道衡、大噸位料鬥稱等衡器。

Column type, hermetically sealed , double diaphragm structure,argon-arc weld, IP68
Compression,fast dynamic response,strong anti-overload capability
Small size,low profile,simple to install,easy to use
Suitable for electronic truck scale,dynamic railroad ,big capacity hopper scale,etc

主要外形尺寸 Main Dimensions and Accessories

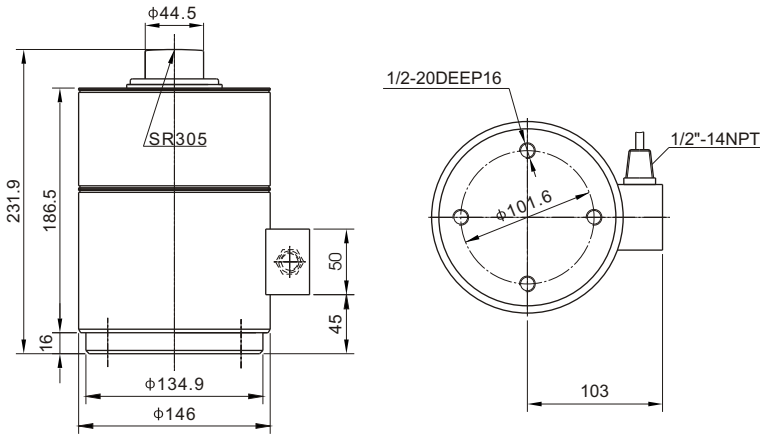

量程 **Capacity:** 50K,75K,100K

主要技術指標
SPECIFICATIONS

◇靈敏度Rated Output(mV/V)	2.0±0.02	◇輸入電阻Input Resistance(Ω)	400±10
◇非綫性Nonlinearity	±0.02%FS	◇輸出電阻Output Resistance(Ω)	350±3
◇滯后Hysteresis	±0.02%FS	◇絶緣電阻Insulation Resistance	≥5000MΩ
◇重復性Repeatability	±0.02%FS	◇供橋電壓Excitation Voltage	10V(DC/AC)
◇蠕變Creep(30minutes)	±0.02%FS	◇温度補償範圍Compensated Temperature Range	-10℃~+50℃
◇零點輸出Zero Balance	±1.00%FS	◇使用温度範圍Operating Temperature Range	-20℃~+60℃
◇零點温度系數Temperature Effect on Zero	±0.02%FS/10℃	◇允許過載負荷Safe Overload	120%FS
◇額定輸出温度系數Temperature Effect on Output	±0.02%FS/10℃	◇連接電纜Cable	Φ6×15m
連接方法Cable Color Code		Input：Red(+) Black(-)； 輸入：紅（+）黑（-）；	Output：Green(+) White(-)； 輸　出：綠（+）　白（-）；